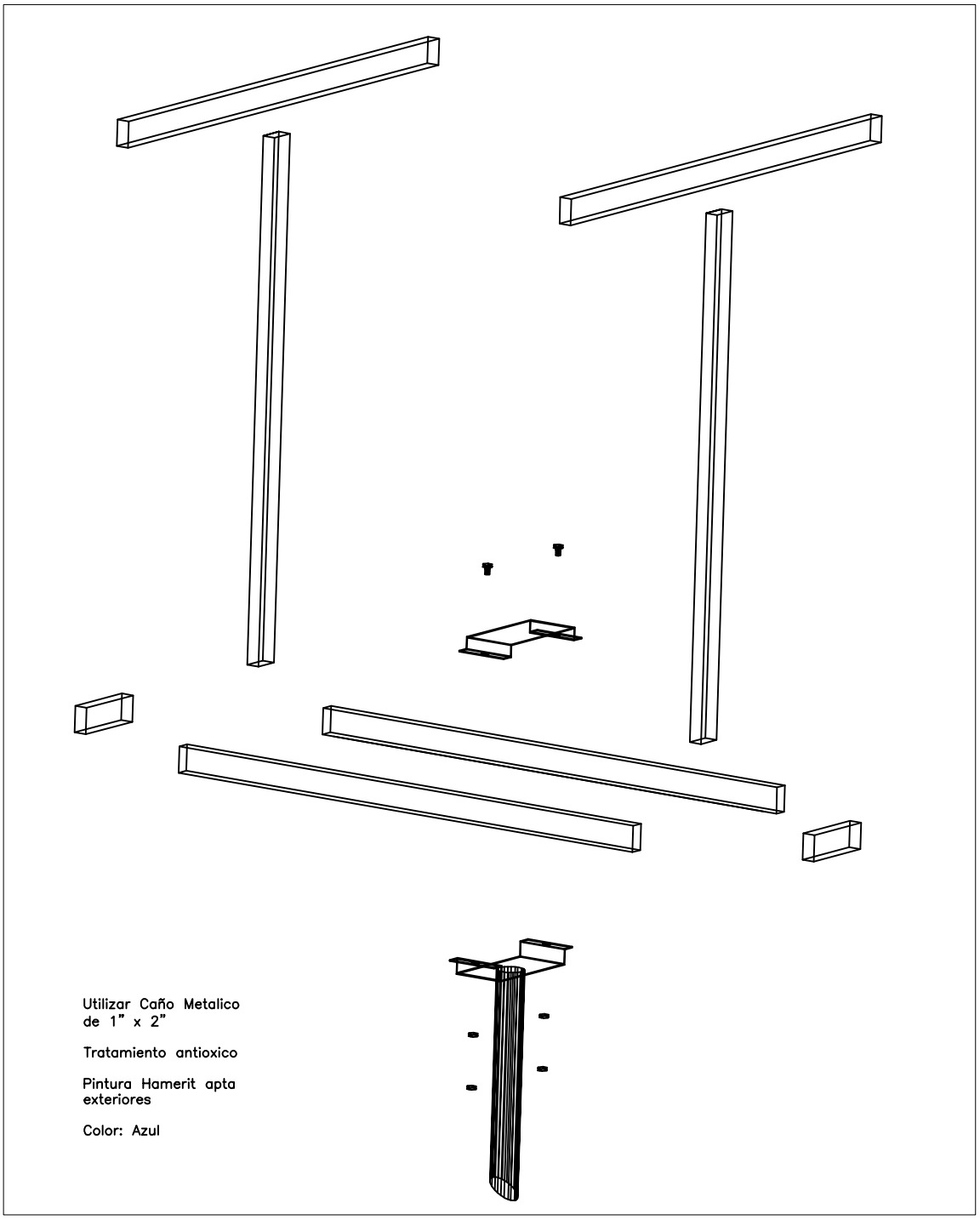

A	PARA INFORMACIÓN	27/03/09	IAN	IAN	IAN
REVISIÓN	DESCRIPCIÓN	FECHA	EJECUTÓ	CONTROLÓ	APROBÓ

Telsis

CVU SOPORTE ANTENA SIRIT (DESPIECE)

CVU

ESCALA

PROHIBIDA LA REPRODUCCIÓN O TRANSFERENCIA DE ESTE ELABORADO EN TODO O EN PARTE A OTRA FIRMA O PERSONA SIN SU PREVIA AUTORIZACIÓN ESCRITA.

ARCHIVO: CVU SOPORTE ANTENA SIRIT CVU 20090327.DWG

SPAT02

A
REVISIÓN